FICHE ARTICLE / *Product data sheet* (F0228) 8007966000

Version A OUTILLAGE DE MESURE

Version GEODE de l'Article / *Geode Part Version :*	A Engineering
Type d'article / *Item type :*	Outillage de production - conception TM
Unité / *Unit :*	pièce
Article de configuration / *Configuration article :*	Non
Sujet à péremption / *Subject to cure date :*	Non
Type de composition / *Assembly type :*	component
Classement / *Classification :*	Catégorie 3 groupe 2
Protection globale / *Overall protection :*	Non

MODIFICATIONS	INDICE
CREATION	A

VUE ISOMETRIQUE

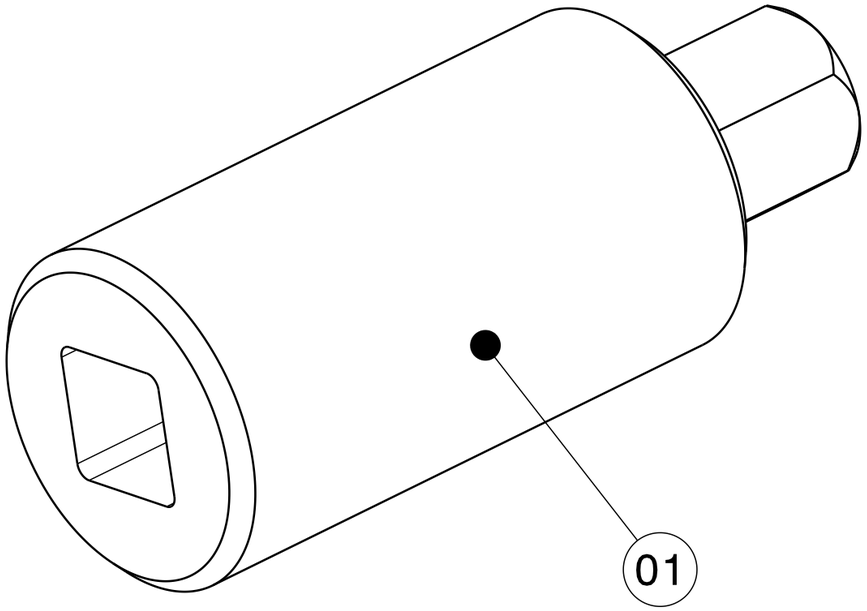

4 MASSE DE L'OUTILLAGE: 0,090 KG

3 ARBRE D'ENTRAINEMENT N° 0 164 16 018 0

2 PROCESS: MONTER L'OUTILLAGE SUR L'ARBRE D'ENTRAINEMENT, PUIS EMMANCHER LA DOUILLE DE 10 DE LA CLE DYNAMOMETRIQUE.

1 FONCTION: OUTILLAGE DE MESURE COUPLE ROTATION POMPE CARBU/REGULATEUR.

PL	REP	QUANT	DESIGNATION	MATIERE	Observations
.	51	1	ETIQUETTE D'IDENTIFICATION	881 5 099 808	TM
.	50	1	COFFRET STANDARD	967 850 011 0	TM
.	.	.	OU	LSX 20-421-301	LHOTELLIER
.	.	.	.	.	.
3	01	1	DOUILLE	35 NCD 16	R1600-1800 MPa

Plan dessiné à l'aide du logiciel CATIA V5

DESSINE PAR: CERTIM CY
LE: 07/03/05

VERIFIE PAR: DAMESTOY

INTERPRETATION DES DESSINS SELON:
INTERPRETATION OF DRAWINGS AS PER: ST2100

MACHINE / ENGINE: MAKILA

DESIGNATION PIECE / DESCRIPTION: POMPE CARBURANT

N° PIECE / PART NUMBER: 0 164 16 798 0

DESIGNATION OUTILLAGE

OUTILLAGE DE MESURE

TOOL NAME

.

CE DESSIN EST LA PROPRIETE DE LA SOCIETE TURBOMECA, IL NE PEUT ETRE COMMUNIQUE OU REPRODUIT SANS SON AUTORISATION

THIS DRAWING IS THE PROPERTY OF TM AND MAY NOT BE COPIED OR COMMUNICATED WITHOUT EXPRESS AUTHORIZATION

ECHELLE / SCALE: 3/1

Turbomeca groupe snecma

CODE FABRICANT F0228 / MANUFACTURER CODE :

FORMAT / SIZE: A3

800 79 660 00

PLANCHE / SHEET: 1/3

DATE:

A DAMESTOY
DATE: 07/03/2005

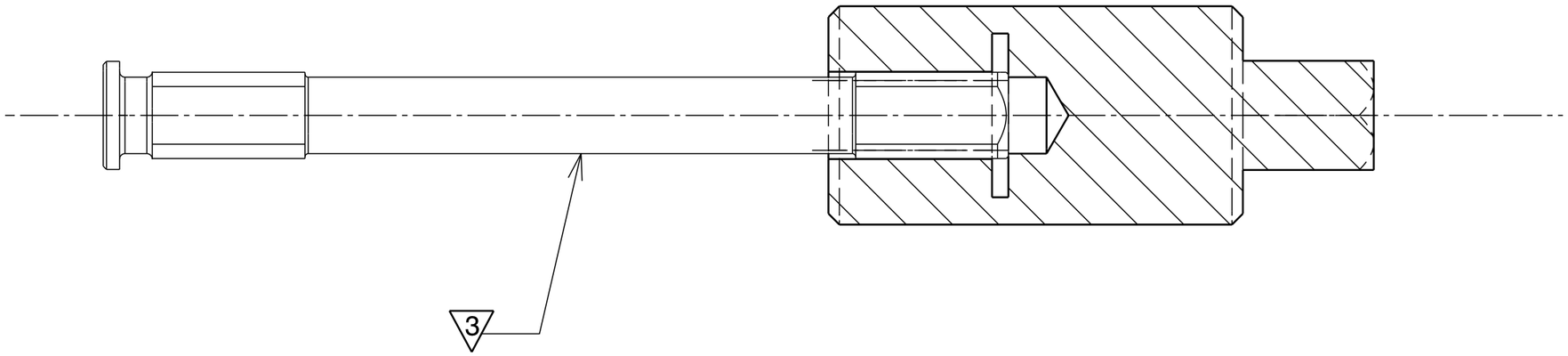

Plan dessiné à l'aide du logiciel CATIA V5

DESSINE PAR: CERTIM CY LE: 07/03/05	VERIFIE PAR: DAMESTOY	INTERPRETATION DES DESSINS SELON: INTERPRETATION OF DRAWINGS AS PER: ST2100
MACHINE / ENGINE: MAKILA	DESIGNATION PIECE / DESCRIPTION: POMPE CARBURANT	N° PIECE / PART NUMBER: 0 164 16 798 0

DESIGNATION OUTILLAGE

OUTILLAGE DE MESURE

TOOL NAME

.

CE DESSIN EST LA PROPRIETE DE LA SOCIETE TURBOMECA, IL NE PEUT ETRE COMMUNIQUE OU REPRODUIT SANS SON AUTORISATION

THIS DRAWING IS THE PROPERTY OF TM AND MAY NOT BE COPIED OR COMMUNICATED WITHOUT EXPRESS AUTHORIZATION

ECHELLE SCALE 2/1	Turbomeca groupe snecma	CODE FABRICANT F0228 / MANUFACTURER CODE :	
	FORMAT SIZE A3	800 79 660 00	PLANCHE SHEET 2

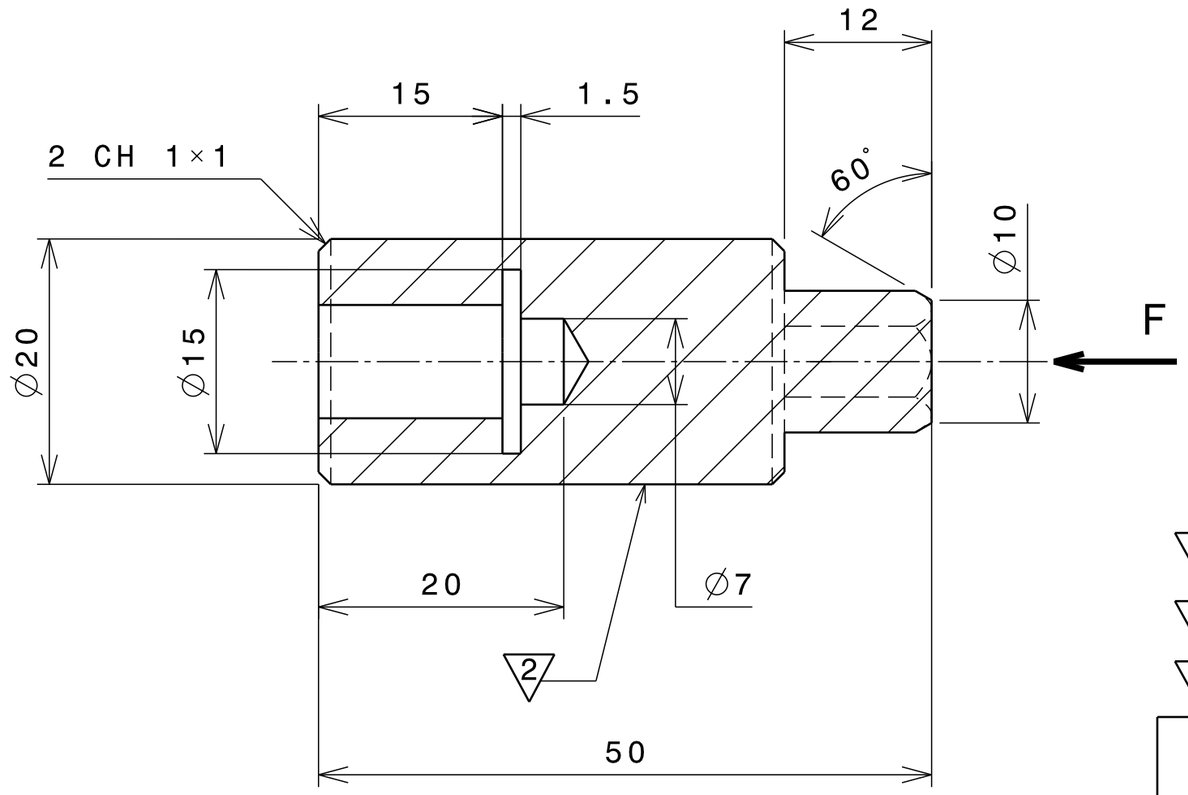

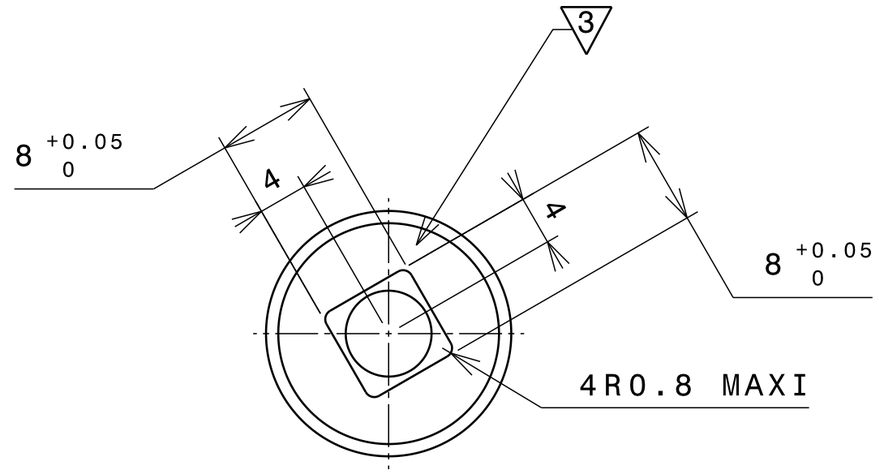

3 ORIENTATION INDIFFERENTE DU BROCHAGE / AU 6 PANS

2 GRAVER HTr = 4 MM : 800 79 660 00 A

1 PROTECTION : BRUNISSAGE + HUILE

VUE F

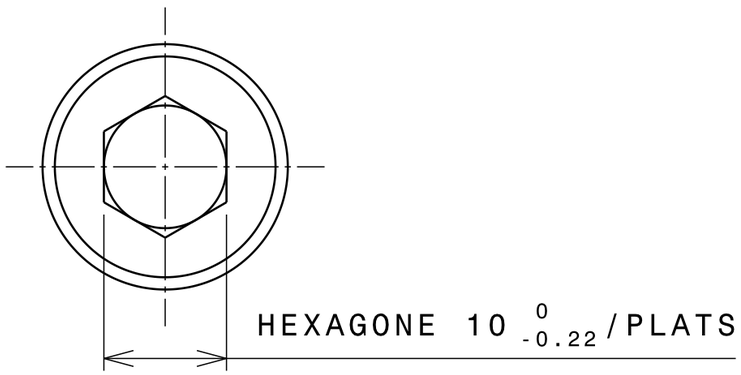

		USINAGE 3.2	ECHELLE	CERTIM
			2/1	07/03/05
DOUILLE	35 NCD 16 R1600-1800 MPa	800 79 660 01		INDICE .

DESSINE PAR: CERTIM CY LE: 07/03/05	VERIFIE PAR: DAMESTOY	INTERPRETATION DES DESSINS SELON: INTERPRETATION OF DRAWINGS AS PER: ST2100
MACHINE / ENGINE: MAKILA	DESIGNATION PIECE / DESCRIPTION: POMPE CARBURANT	N° PIECE / PART NUMBER: 0 164 16 798 0
DESIGNATION OUTILLAGE: OUTILLAGE DE MESURE		
TOOL NAME: .		

Plan dessiné à l'aide du logiciel CATIA V5

CE DESSIN EST LA PROPRIETE DE LA SOCIETE TURBOMECA, IL NE PEUT ETRE COMMUNIQUE OU REPRODUIT SANS SON AUTORISATION

THIS DRAWING IS THE PROPERTY OF TM AND MAY NOT BE COPIED OR COMMUNICATED WITHOUT EXPRESS AUTHORIZATION

ECHELLE SCALE 2/1	Turbomeca groupe snecma	CODE FABRICANT F0228 / MANUFACTURER CODE :	
	FORMAT SIZE A3	800 79 660 00	PLANCHE SHEET 3